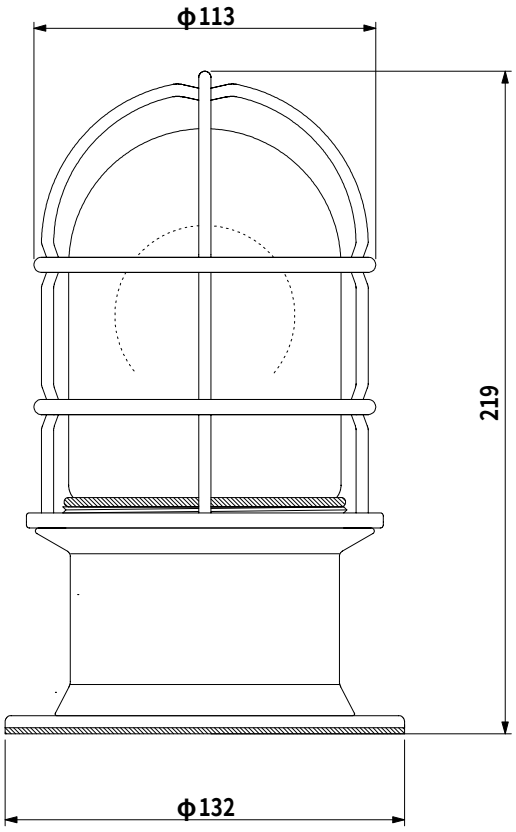

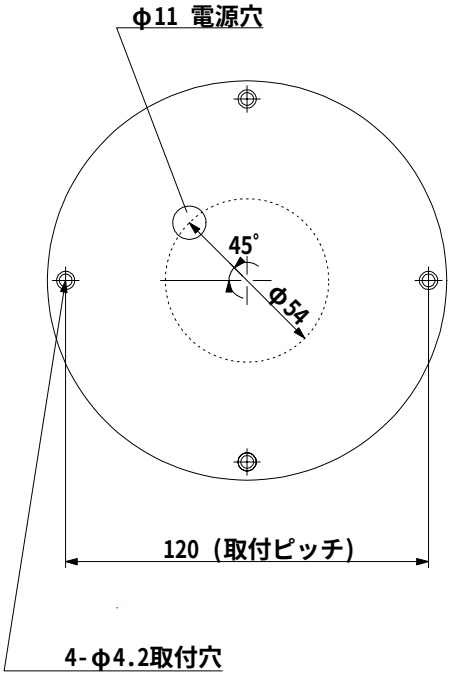

型　　式	：PR-DK-S
品　　名	：プレミアデッキ　シルバー
本　　体	：ＢＣ－６（メッキ仕上）
グローブ	：艶消ガラスグローブ
最大適合電球	：６０Ｗ
ソケット口金	：Ｅ２６
本体重量	：２．５ｋｇ

記　　事	日　付	製図年月日				品名	図面名称	
		２０１２／１／２４				プレミアデッキ　シルバー	外形図	
図面・仕様／作成	2012/1/24	製図	設計	検図	承認	会社名	製品番号	ページ
						㈱松本船舶電機製作所		