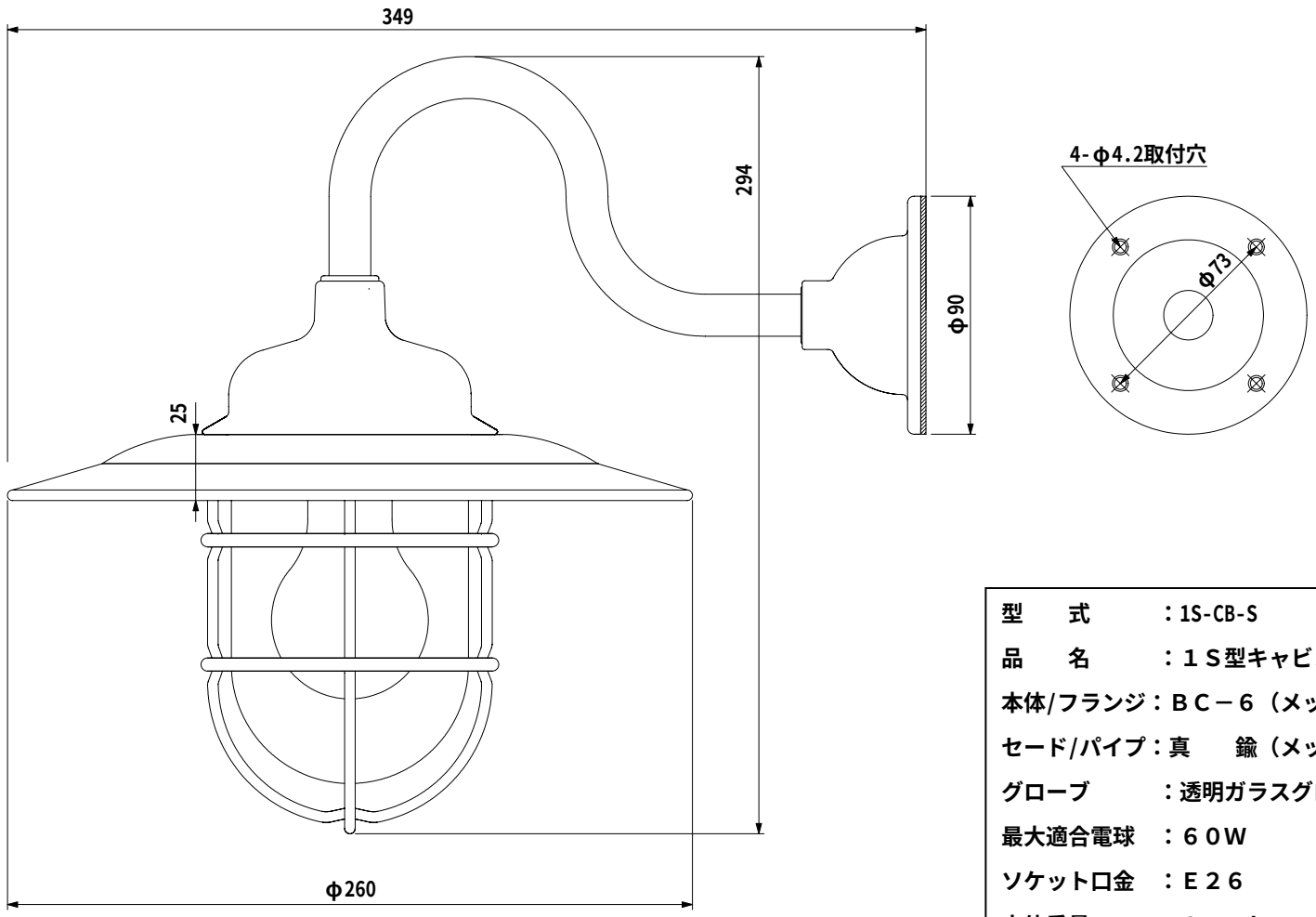

型　　式	：1S-CB-S
品　　名	：１Ｓ型キャビンライト　シルバー
本体/フランジ	：ＢＣ－６（メッキ仕上）
セード/パイプ	：真　　鍮（メッキ仕上）
グローブ	：透明ガラスグローブ
最大適合電球	：６０Ｗ
ソケット口金	：Ｅ２６
本体重量	：２．４ｋｇ

記　　事	日　付	製図年月日				品名	図面名称	
		２０１２／９／１４				１Ｓ型キャビンライト　シルバー	外形図	
図面・仕様／作成	2012/9/14	製図	設計	検図	承認	会社名	製品番号	ページ
						㈱松本船舶電機製作所		