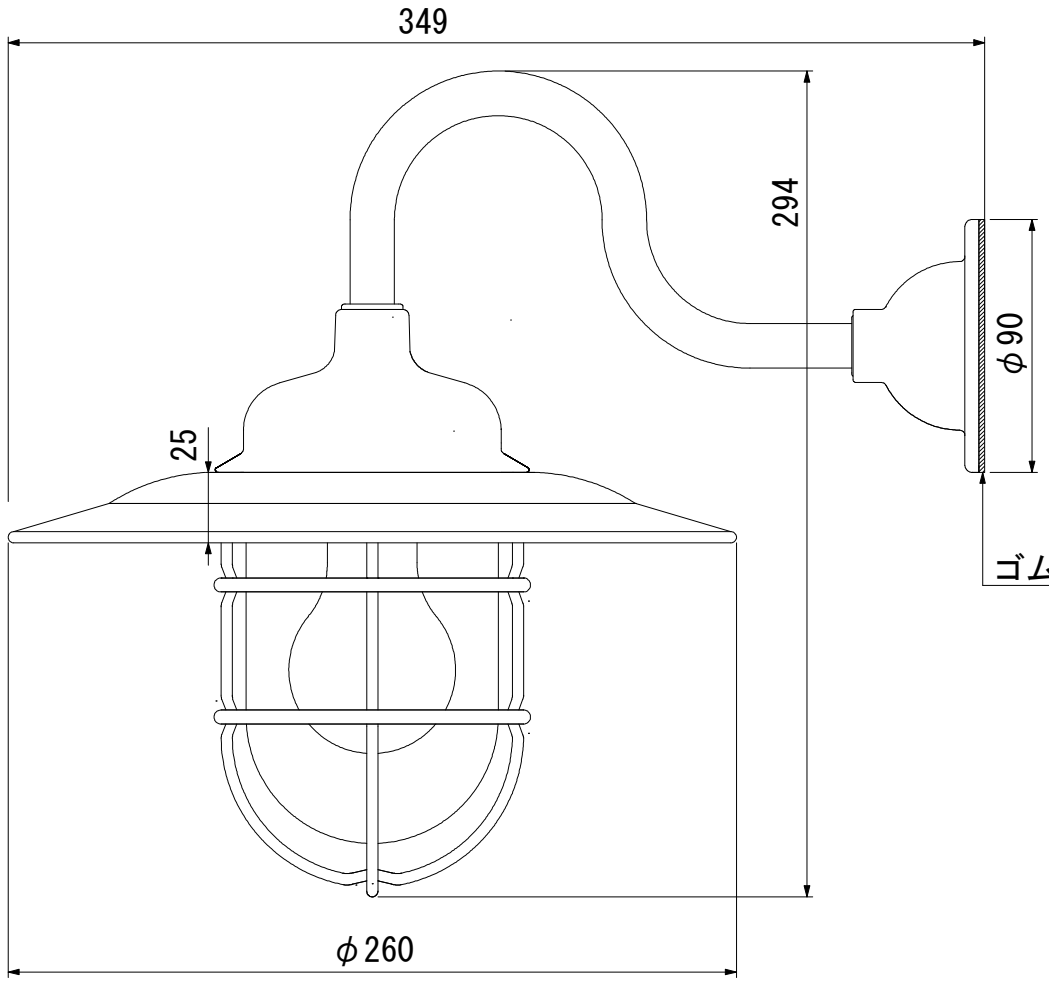

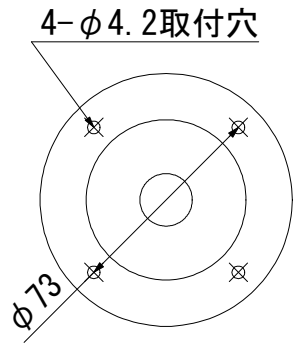

ゴムベース　<<取付面　寸法図>>

型　　式	：１Ｓ－ＡＱ－Ｓ
品　　名	：１Ｓ号アクアライトシルバー
本　　体	：真鍮・青銅鋳物（メッキ仕上）
グローブ	：透明ガラス
装着ランプ	：６０Ｗ白熱耐振球
ソケット口金	：Ｅ２６
本体重量	：２．４ｋｇ

記　　事	日　付	製図年月日				品名	図面名称	
		２０１３／９／２５				１Ｓ号アクアライトシルバー	外形図	
図面・仕様／作成	2013/9/25	製図	設計	検図	承認	会社名	製品番号	ページ
						㈱松本船舶電機製作所		